3/2-Wege-Magnetventil

direkt gesteuertes Sitzventil

Baureihe M14; NW 1,4 - NO

Symbol

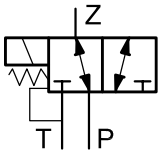

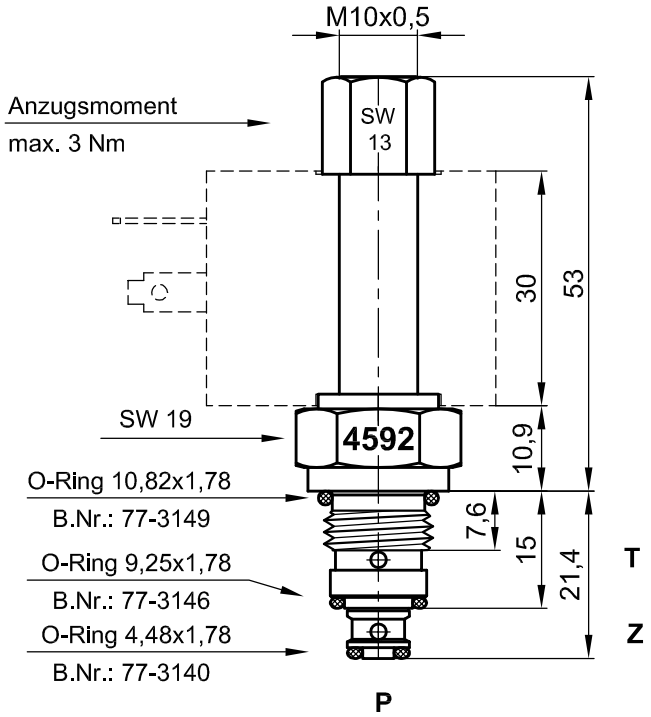

Magnetspulen: Siehe Datenblatt **09-3666**

Formbohrung: M14-3/2

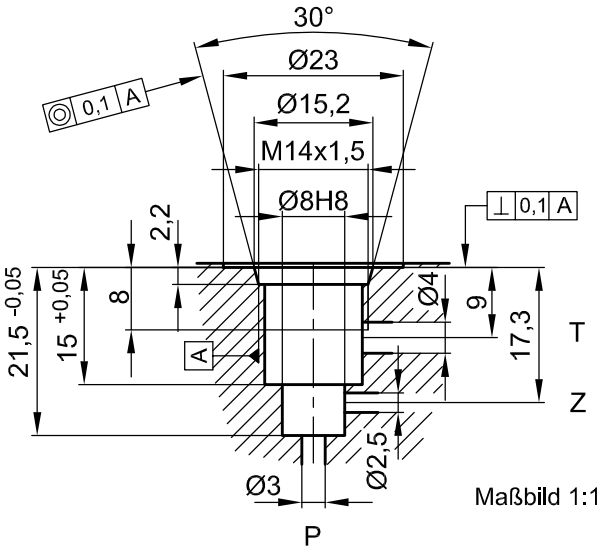

Formbohrer M14-3/2: Best. Nr.: **91- 4913**

Typ: **3/2-MVP-nPo-D-M14-NW 1,4**

Bestell Nr.: **20028-162**

Alte Artikell Nr.: **16-4592**

Betriebsdruck: max. 60 bar

zul. Viskositätsbereich: 10 - 380 mm²/s
zul. Temperaturbereich: -30 bis +70°C
Filtrierung: max. 25 µm
Masse ohne Magnetspule: 61 gr

Funktion:

Das 3/2-Wege-Ventil ist ein Doppel-Kegel-Sitzventil.
Im **stromlosen** Zustand ist **P** mit **Z** verbunden und **T** geschlossen.

Im **bestromten** Zustand ist **P** bis zum zulässigen Maximaldruck geschlossen und **Z** mit **T** verbunden.

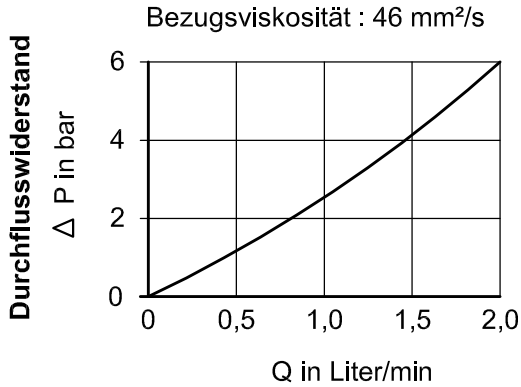

Rohrleitungseinbaugehäuse:
Siehe Datenblatt: **09-5388**

Anschlüsse **G1/8**: Best. Nr.: **30-4662** (35x50x25)
Anschlüsse **G1/4**: Best. Nr.: **30-5323** (45x55x32)

JUNG-FLUIDTECHNIK GmbH

Jung-Fluidtechnik GmbH
Mohrenstraße 7
D-76275 ETTLINGEN

Tel.: 07243-14648
Fax: 07243-17996
E-Mail: info@jung-fluid.de